Standardkonfiguration „Spezialteam Wasser“, 9 Stück

Fahrzeugeinrichtung für einen ID.Buzz Cargo Pro 4Motion kurzer Radstand mit folgenden Eckdaten:

- Trennwand mit Fenster, Schiebetür rechts, Heckklappe mit Fenster, Anhängerkupplung

Fahrzeugeinrichtungsbeschreibung:

Boden:	**Stückzahl:**
• Bodenplatte mit rutschhemmendem Siebdruck und Kantenschutzleisten an den Einstiegen (Wasser + Öl beständig) und zusätzlicher rutschhemmender Gummimatte	1
• Eingelassene Zurrschienen (siehe Bild 2 & 3)	4
Wand:	
• Wandverkleidung für die Seitenwände Kunststoff, Aluminium oder Holz (ohne Türen)	1
Linke Seite Einrichtungsblock Abmessung ca. BxTxH ca. (1550 x 450 x 1050 mm), siehe Bilder 1, 2 & 3:	
• Staufachfach mit 1 Klappe Länge mind. 1500 mm	1
• Kofferschub mit Teleskopschienen für nachstehende Koffer	1
• Koffer mit Kleinteileboxen mind. BxTxH (440 x 400 x 145 mm)	1
• Kofferschub mit Teleskopschienen für nachstehende Koffer	1
• Koffer mit Kleinteileboxen mind. BxTxH (440 x 400 x 66 mm)	1
• Schublade mit Teleskopschienen und einer Antirutschmatte und Trennblechen Abmessung mind. BxTxH (440 x 400 x 150 mm)	1
• Schublade mit Schwerlastauszug und einer Antirutschmatte und Trennblechen Abmessung mind. BxTxH (360 x 1.550 x 150 mm)	1
• Fachbodenwanne inkl. Trennblechen und einer Antirutschmatte mind. BxTxH (1.450 x 420 x 100 mm)	1
• Fachbodenwanne für die nachstehenden Kunststoff – Boxen mind. BxT (750 x 440)	1
• Kunststoff – Box inkl. Trennwände mind. BxTxH (120 x 420 x 80 mm)	6
• Fachbodenwanne inkl. Trennblechen und einer Antirutschmatte mind. BxT (750 x 440)	1
• ausziehbare Arbeitsplatte mit aufgebauten Schraubstock 125mm und Drehteller	1
• Blockseitenwand aus Alu-Lochblech	2
• Befestigungsteile-Satz (Haken für Alu-Lochblech)	1
Trennwand:	
• stabiler Alu-Lochblech Rahmen mind. BxH (750 x 550) zum Befestigen nachfolgender Kunststoffrohre	1
• Kunststoffrohr 75 mm Durchmesser zur Aufnahme von z. B. Schieberschlüssels	3
• Zurrschienen angebracht an den senkrechten Pfosten des Alu-Lochblech Rahmen	2
• Befestigungsteile-Satz (Haken für Alu-Lochblech)	1
Weiteres Zubehör:	
• Dreifach 12 V Aufbau-Steckdose mit Verkabelung (Passend für Zigarettenanzünderstecker)	1
• 12 V LED Innenraumleuchten inklusive Schalter und Verkabelung für Laderaum	2
• Spanngurt 25 mm / Länge mind. 2.000 mm mit Ratsche und Fitting	2
• Sicherheitskennzeichnung gemäß DIN 30710 in Fahrzeug Längst- und Querrichtung liefern und nach Kundenwunsch aufbringen	1
• Unterspannungsschutz zum Schutz der 12 V Fahrzeugbatterie vor Tiefentladung	1
• Dach und Bodenlüfter gem. GGVS	1
• Weitwinkel-Zusatzaußenspiegel	1

Zeichnungen

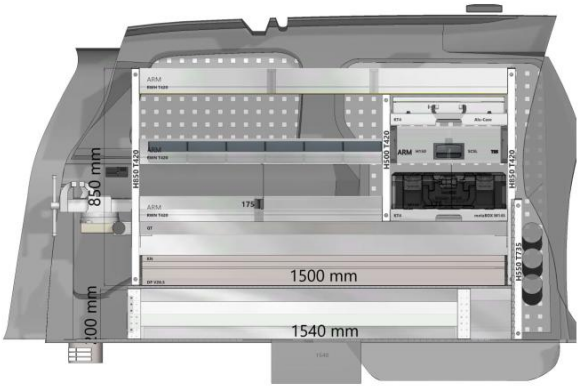

Bild 1



Bild 2

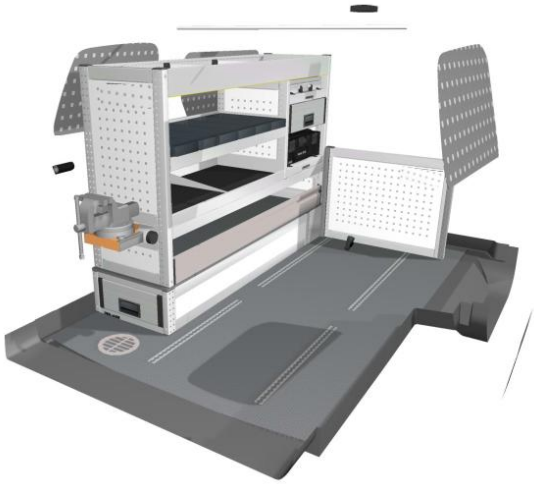

Blid 3