Standardkonfiguration „Spezialteam Strom“, 11 Stück

Fahrzeugeinrichtung für einen ID.Buzz Cargo Pro 4Motion kurzer Radstand mit folgenden Eckdaten:

- Trennwand mit Fenster, Schiebetür links & rechts, Heckklappe mit Fenster

Fahrzeugeinrichtungsbeschreibung:

Boden:	**Stückzahl:**
• Bodenplatte mit rutschhemmendem Siebdruck und Kantenschutzleisten an den Einstiegen (Wasser + Öl beständig) und zusätzlicher rutschhemmender Gummimatte	1
• Eingelassene Zurrschienen	2

Wand:

• Wandverkleidung für die Seitenwände Kunststoff, Aluminium oder Holz (ohne Türen)	1

Linke Seite Einrichtungsblock (in Schiebetür) mind. BxTxH (520x520/420x1000mm), siehe Bilder 1, 2 & 5:

• Schublade mit Weichgummi mind. BxTxH (460 x 520 x 100mm)	2
• Schublade mit Weichgummi mind. BxTxH (460 x 520 x 125mm)	2
• Schublade mit Weichgummi mind. BxTxH (460 x 420 x 125mm)	1
• Schubladen-Sortiment (Schlitz- und Steckwände) f. Schublade BxTxH (460 x 520 x 100mm)	2
• Schubladen-Sortiment (Schlitz- und Steckwände) f. Schublade BxTxH (460 x 520 x 125mm)	2
• Schubladen-Sortiment (Schlitz- und Steckwände) f. Schublade BxTxH (460 x 420 x 125mm)	1
• Servicekoffer mit Aufteilung auf ausziehbarem Tablar mind. BxTxH (435 x 330 x 66 mm)	2
• Zurrschiene am Einrichtungsblock nach hinten nutzbar senkrecht angebracht	1
• Zurrpunkte am Einrichtungsblock nach hinten nutzbar angebracht	2

Rechte Seite Einrichtungsblock (in Schiebetür) mind. BxTxH (520x730/420x1000mm), siehe Bilder 3 & 4:

• Schublade mit Weichgummi mind. BxTxH (460 x 730 x 100mm)	2
• Schublade mit Weichgummi mind. BxTxH (460 x 730 x 125mm)	2
• Schubladen-Sortiment (Schlitz- und Steckwände) f. Schublade BxTxH (460 x 730 x 100mm)	2
• Schubladen-Sortiment (Schlitz- und Steckwände) f. Schublade BxTxH (460 x 730 x 125mm)	2
• Servicekoffer mit Aufteilung auf ausziehbarem Tablar mind. BxTxH (500 x 400 x 66 mm)	1
• Servicekoffer mit Aufteilung auf ausziehbarem Tablar mind. BxTxH (500 x 400 x 110 mm)	1
• Schublade mit Weichgummi mind. BxTxH (500 x 400 x 100mm)	1
• Schubladen-Sortiment (Schlitz- und Steckwände) f. Schublade BxTxH (500 x 400 x 100mm)	1

Rechte Seite Einrichtungsblock hinten Abmessung mind. BxTxH (1.000x420/300x1.000mm), siehe Bilder 5 & 6:

• Bodenfach mit Klappe mind. 950 mm breit inkl. Bodenzurrschiene	1
• Ablagefach mit Klappe inkl. Weichgummi und 3 Trennblechen mind. BxTxH (950 x 420 x 100mm)	2
• Ablagewanne mit Weichgummi und 3 Trennblechen mind. BxTxH (950 x 420 x 100mm)	1
• Blockseitenwand nach hinten aus Alu-Lochblech	1
• Mehrere Verzurr Möglichkeiten an den senkrechten Pfosten des Einrichtungsblocks	1

Wanne oben auf den Einrichtungsblöcken in den Schiebetüren links und rechts, siehe Bilder 1, 3, 5 & 6:

• Ablagewanne mit Weichgummi und 3 Trennblechen durchgehend über beide oberen Schränke mind. BxTxH (1250 x 520 x 100mm)	1

Das lichte Maß der Einrichtungsblöcke in den Schiebetüren links und rechts muss mind. 60 mm an der engsten Stelle zwischen der Trennwand und den Einrichtungsblöcken betragen, siehe Bilder 2 & 4

Weiteres Zubehör:

- Dreifach 12 V Aufbau-Steckdose mit Verkabelung (Passend für Zigarettenanzünderstecker) 1
- 12 V LED Innenraumleuchten inklusive Schalter und Verkabelung für Laderaum 1
- Unterspannungsschutz zum Schutz der 12 V Fahrzeugbatterie vor Tiefentladung 1
- Dach- und Bodenlüfter gem. GGVS 1
- Weitwinkel-Zusatzaußenspiegel 1
- Befestigungsteile-Satz (Haken für Alu-Lochblech) 1
- Sicherheitskennzeichnung gemäß DIN 30710 in Fahrzeug Längst- und Querrichtung liefern und nach Kundenwunsch aufbringen 1
- Spanngurt 25 mm / Länge mind. 2.000 mm mit Klemmschloss und Fitting 2
- Spanngurt 25 mm / Länge mind. 3.000 mm mit Ratsche und Fitting 4

Zeichnungen



Bild 1

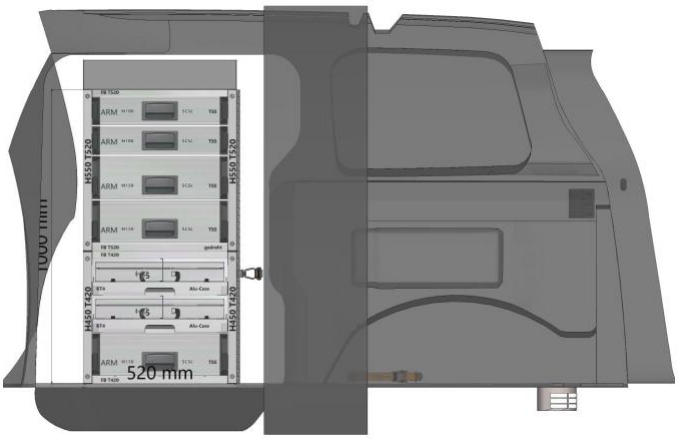

Bild 2



Bild 3

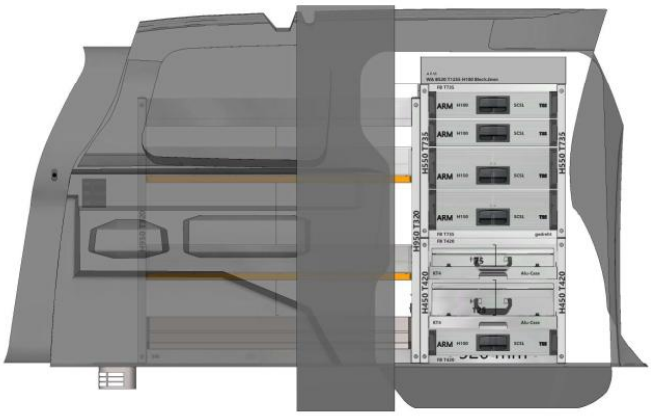

Bild 4

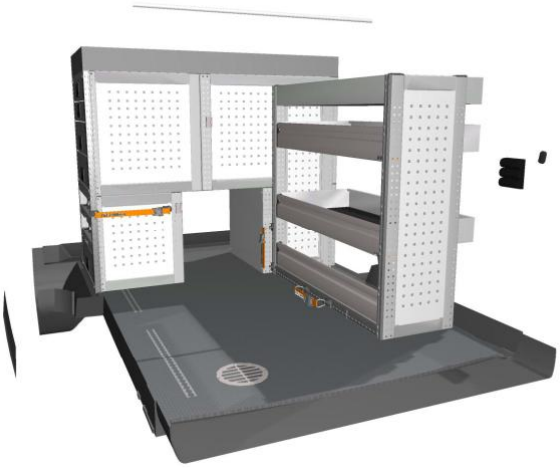

Bild 5

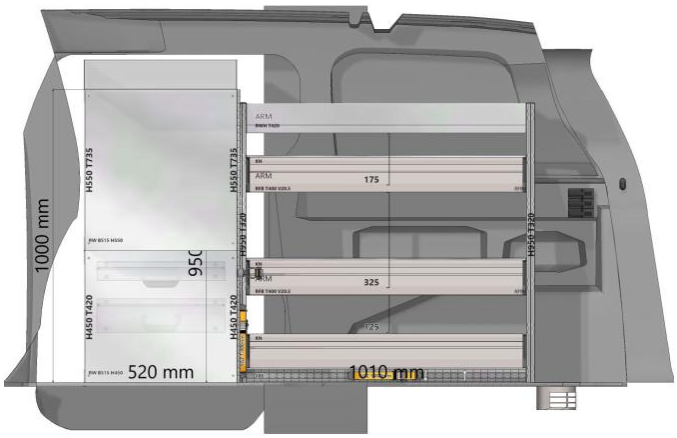

Bild 6